Nachwuchs-
stiftung
Maschinenbau

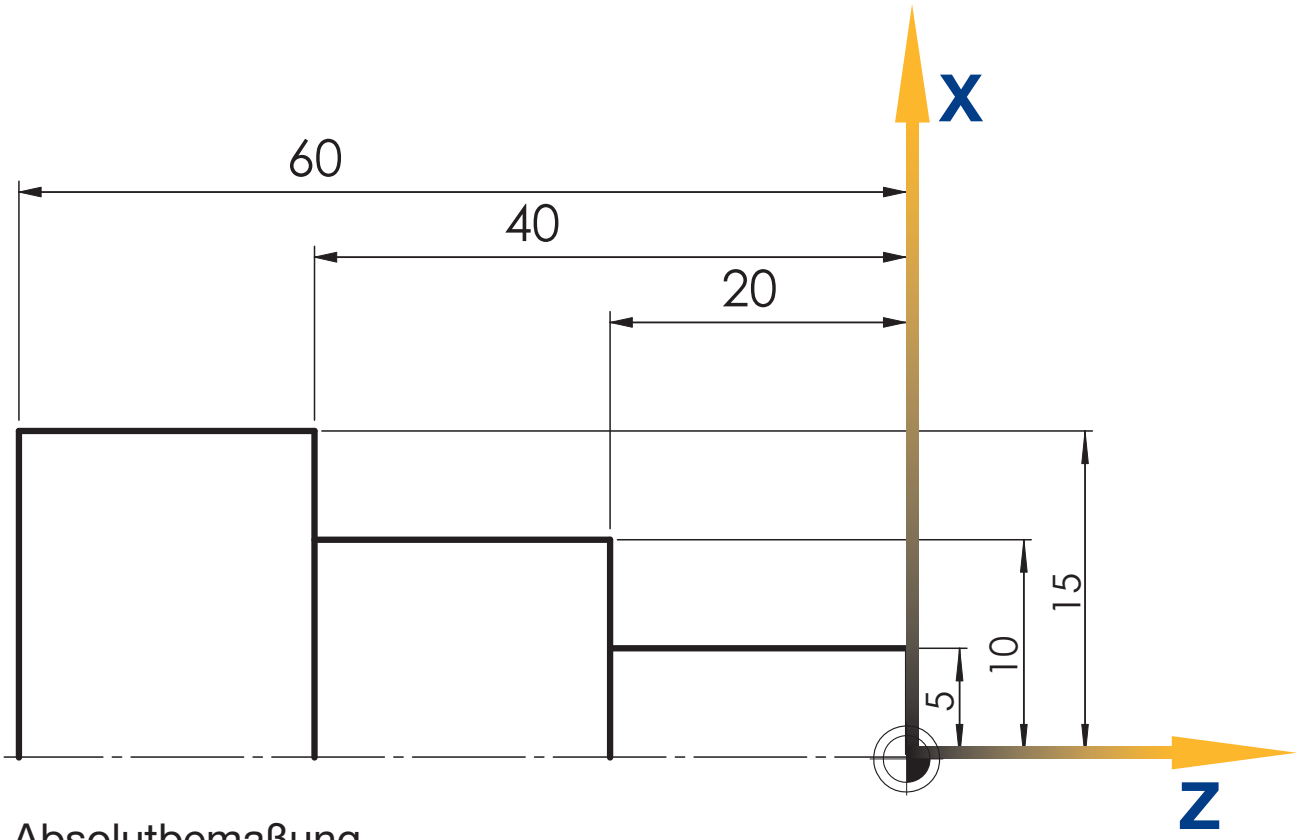

Absolutbemaßung

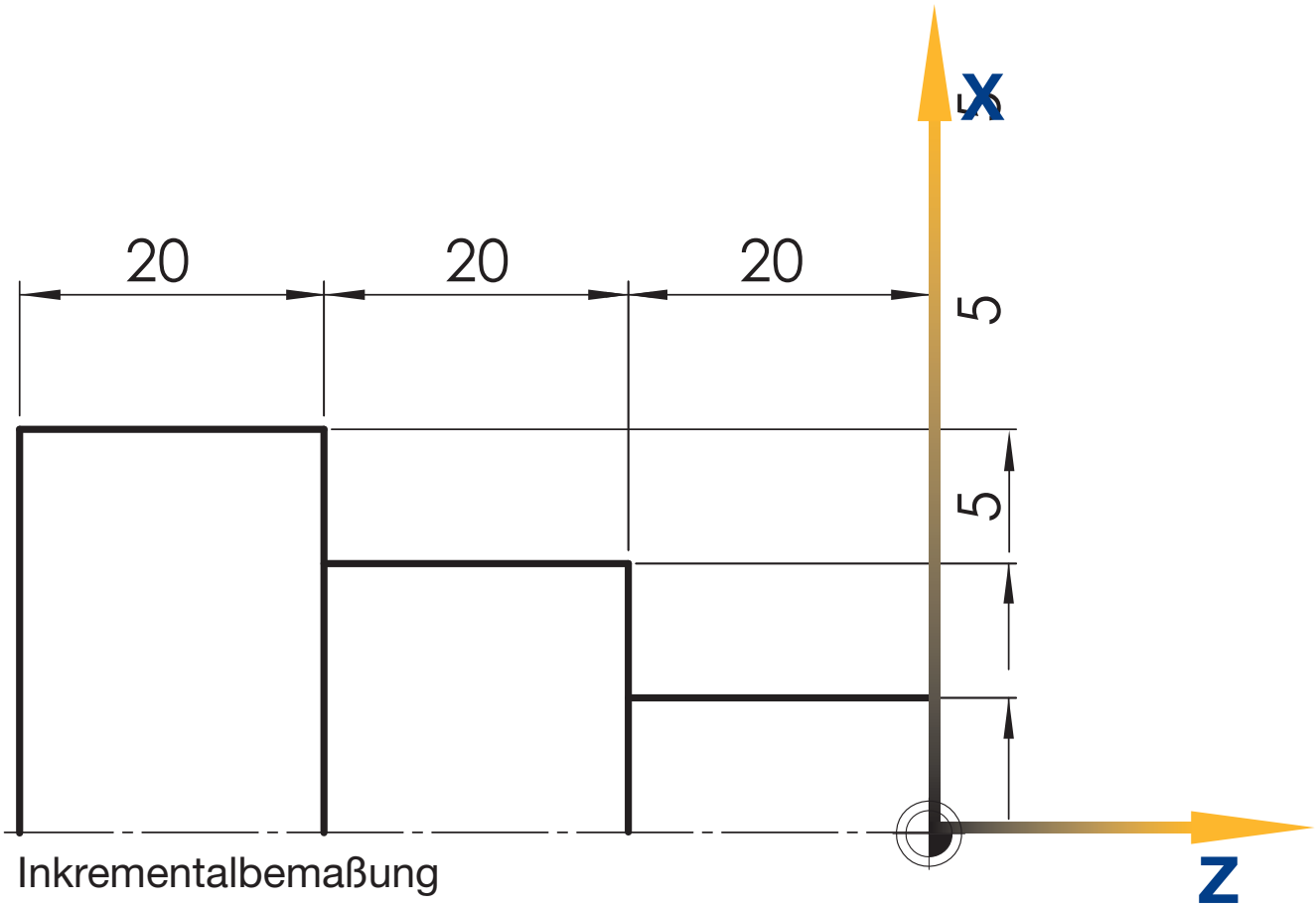

Inkrementalbemaßung