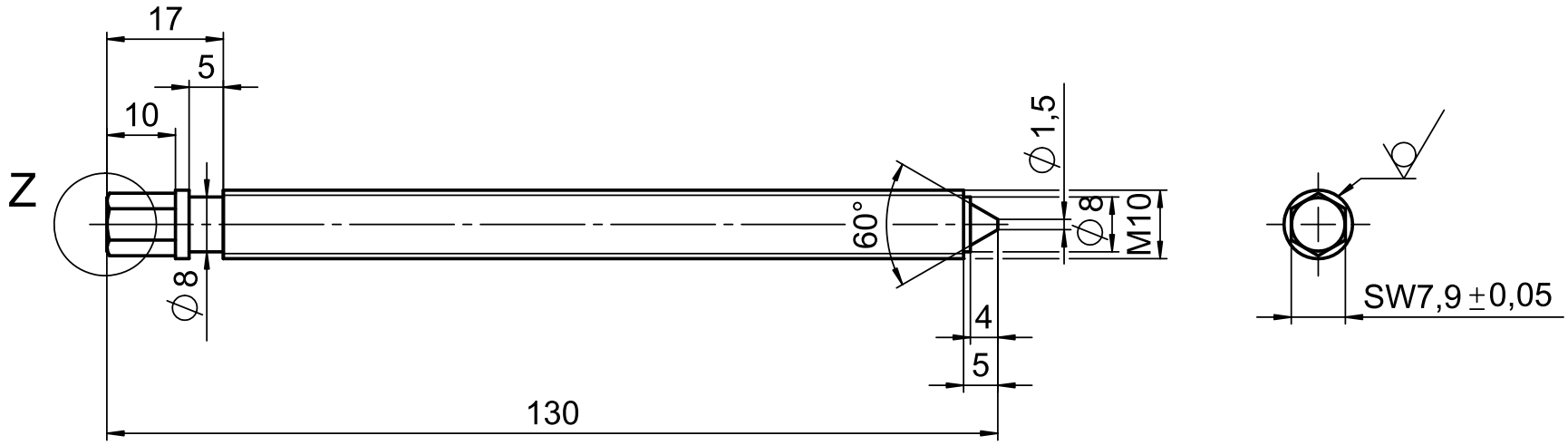

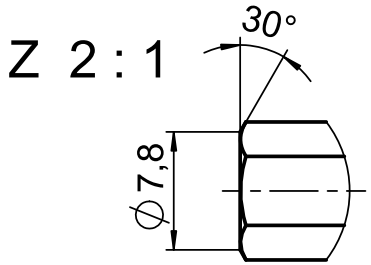

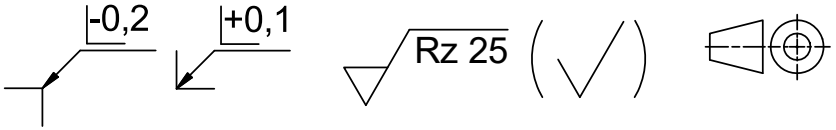

Allgemeintoleranz ISO 2768-mH M 1:1

Verantwortl. Abt. NWS MB	Technische Referenz	Erstellt durch NWS MB	Genehmigt von
Nachwuchs-stiftung Maschinenbau	Dokumentenart Fertigungszeichnung	Dokumentenstatus freigegeben	
Titel, zusätzlicher Titel Spindel	360-00-02		
Änd. A	Ausgabedatum	Spr. de	Blatt 1